Rączka URAN

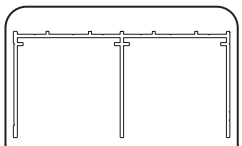
Tor górny Premium 75/II

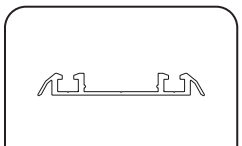
Tor dolny Premium 75/II

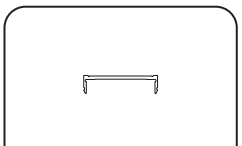
Zaślepka Premium 75

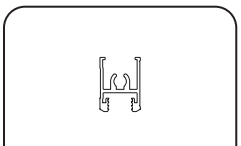
Listwa górna 10

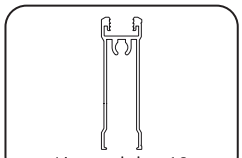
Listwa dolna 10

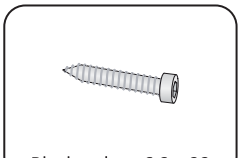
Blachowkręt 6,3 x 32

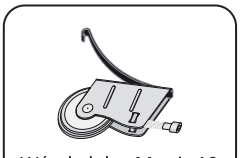
Wózek dolny Matrix 10

Wózek górny Premium 10-S

	2 szt. drzwi	Z=20
	3 szt. drzwi	Z=40
	4 szt. drzwi	Z=40
	4 szt. drzwi	Z=60

Zakładki

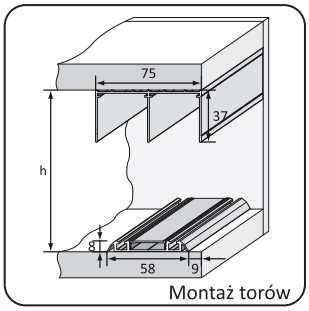

Montaż torów

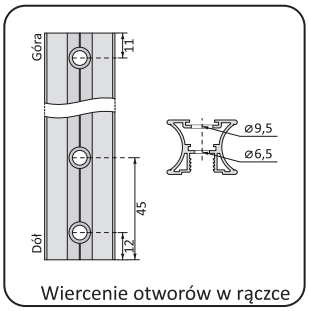

Wiercenie otworów w rączce

Montaż lustra/szyby w rączce

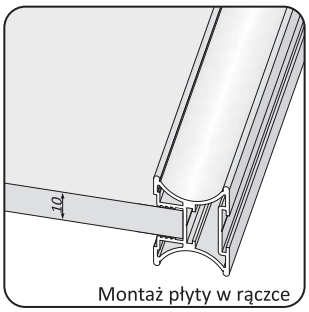

Montaż płyty w rączce

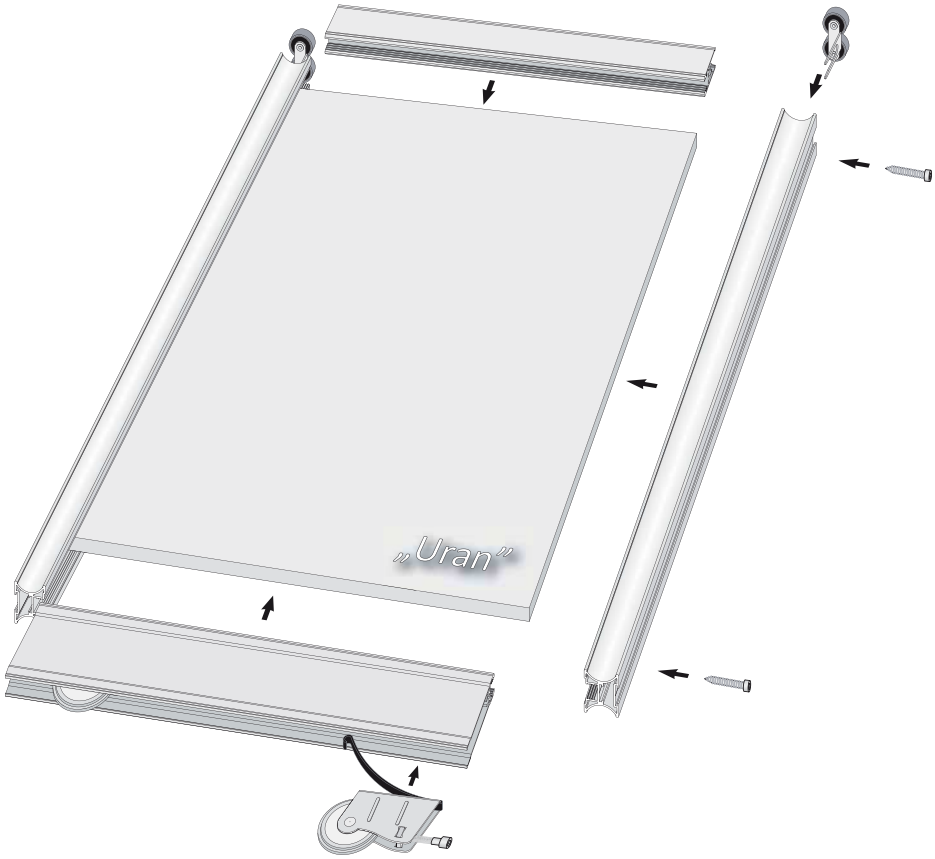

Aby obliczyć wysokość drzwi (rączki):

..... - 38 mm = ...
wysokość światła otworu h — wysokość drzwi

Aby obliczyć wysokość płyty:

..... - 66 mm = ...
wysokość drzwi — wysokość płyty

Aby obliczyć szerokość drzwi:

(..... + ...) : ..... = ...
szerokość światła otworu — zakładka — ilość drzwi — szerokość drzwi

Aby obliczyć szerokość płyty:

..... - 30 mm = ...
szerokość drzwi — szerokość płyty

Aby obliczyć wysokość lustra lub szyby:

..... - 4 mm = ...
wysokość płyty — wysokość lustra lub szyby

Aby obliczyć szerokość lustra lub szyby:

..... - 4 mm = ...
szerokość płyty — szerokość lustra lub szyby

Aby obliczyć długość listw lub łącznika:

..... - 46 mm = ...
szerokość drzwi — długość listw lub łącznika

Do montażu rączki nie stosujemy kleju montażowego.

Firma Aluprofil nie ponosi odpowiedzialności za odkształcenia profili spowodowane użyciem płyty złej jakości.